NAPETOST / VOLTAGE	220/240V
FREKVENCA / FREQUENCY	50/60Hz
NAZIVNA MOČ / NOMINAL POWER	800/1000W

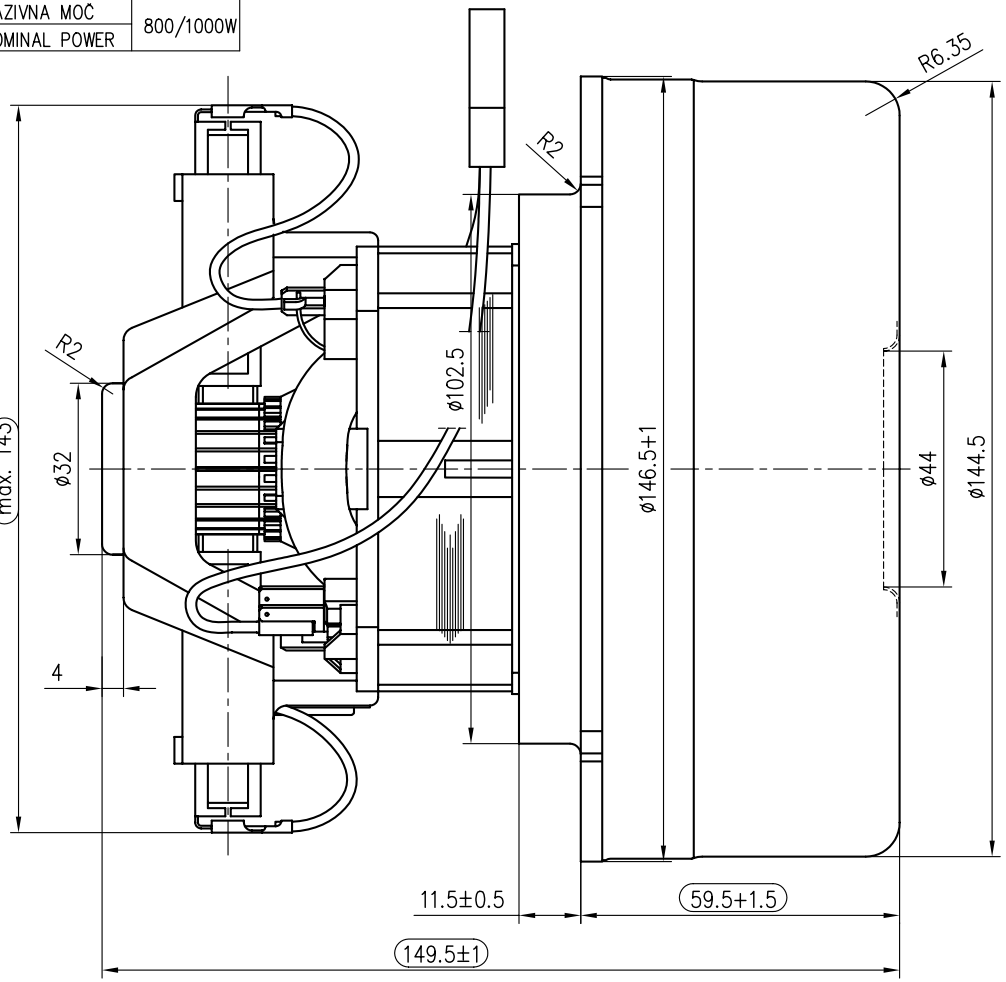

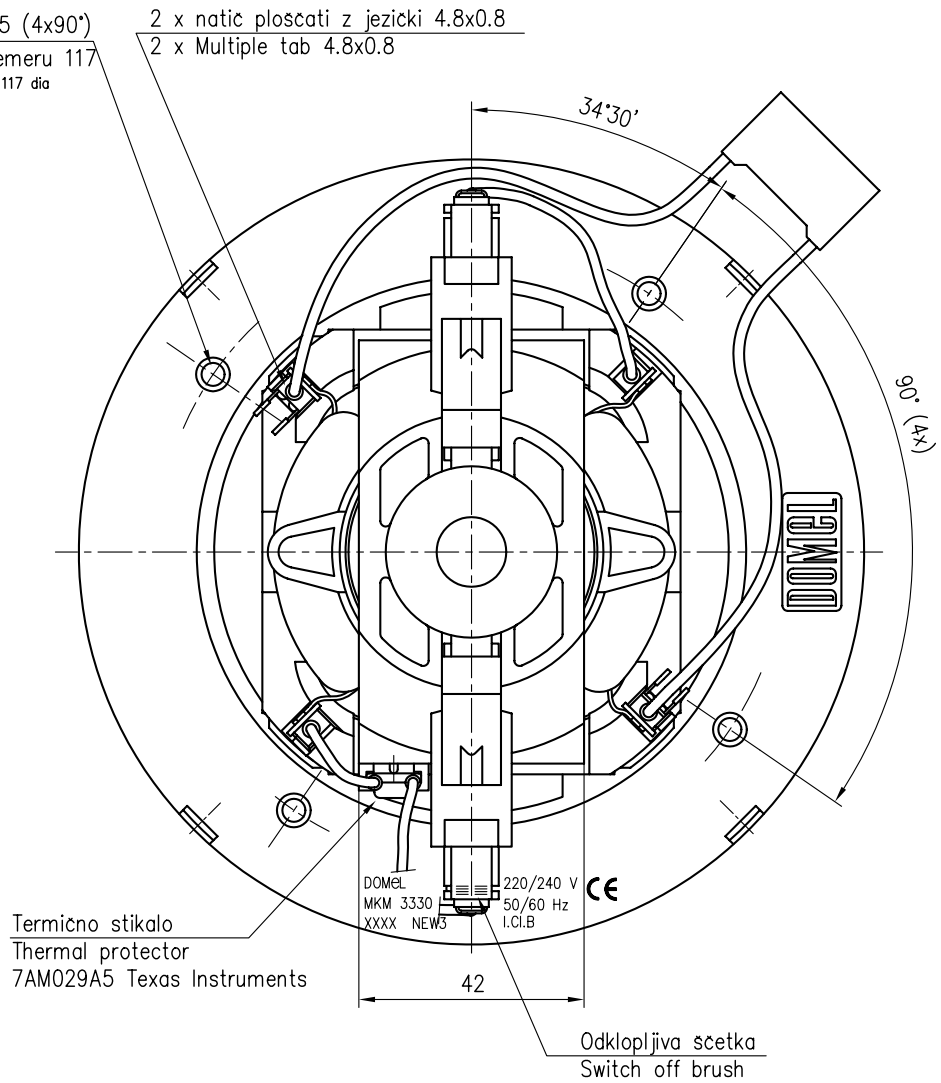

PODATKI NA KONDENZATORJU:
CAPACITOR DATA:

KNB 1533 MKP
0.15uF ±10% X2
275VAC 40/100/56/B
25/085/21 S D
EN 132 400
250V
PPI
1055
datum (mesec,leto)
CEI40-7

OSNOVNE ZNAČILNOSTI		TYPICAL CHARACTERISTICS	
IZVEDBA	DVOSTOPENJSKA	FAN SYSTEM	TWO STAGE
VLEŽAJENJE	DVA KROGLIČNA LEŽAJA	BEARINGS	DUAL BALL
VRSTA PRETOKA	SKOZI MOTOR	DISCHARGE	THRU FLOW
SMER VRTENJA	LEVA	DIRECTION OF ROTATION	CCW

Ozn.	St. obvestila	Datum	Ime
E1	7488	09.02.06	A.Zadravec
D1	7167	03.12.04	A.Zadravec
C1	6856	04.02.04	A.Zadravec
B1	5362	11.01.00	A.Zadravec
A0	5200	07.07.99	A.Zadravec

Tolerance odprtih mer ISO 2768 – m

Površinska hrapavost

	Datum	Ime
Izdel.	22.06.99	A.Zadravec
Pregl.	11.01.00	J.Kavčič

DOMEL
Otoki 21, 4228 Železniki, Slovenija

Merilo 1:1

Original format ISO 5457 – A3

Gradivo

Naziv
SESALNA ENOTA
VACUUM CLEANER MOTOR
MKM 3330

Koda 496.3.330

List 3+

Stran 1

Pripadnost

Namesto

Obr.: 02-01/3
Izdelano s CAD – ročno spreminjanje ni dovoljeno!
Vsak prenos tretjim osebam ali uporaba v nedogovorjene namene ni dovoljena po zakonu o avtorskih pravicah